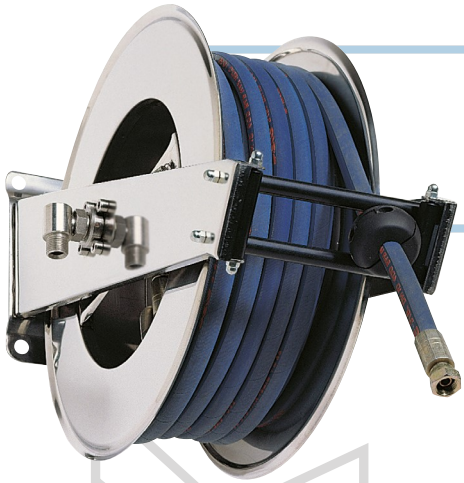

1/4"
5/16"
3/8"
1/2"
400 bar

AV2000 400

WHY RAMEX HOSE REELS › PERCHÈ UN AVVOLGITUBO RAMEX

SAVE TIME	*RISPARMIO DI TEMPO*
SAVE MONEY	*RISPARMIO DI DENARO*
INCREASED SAFETY	*SICUREZZA SUL LAVORO*
LONG HOSE DURABILITY	*INCREMENTA LA DURATA DEL TUBO*
EFFICIENCY IN DAILY WORK	*EFFICIENZA NEL LAVORO QUOTIDIANO*
100% MADE IN ITALY	*MADE IN ITALY 100%*

WHERE TO USE › DOVE UTILIZZARLO

PROPER USE › CORRETTO UTILIZZO

1

2

3

4

5

6

ramex

video

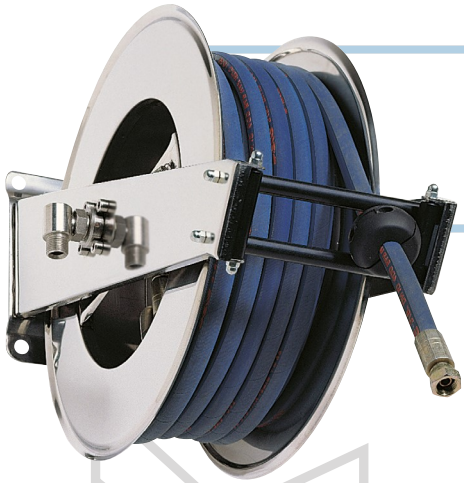

1/4" 5/16" 3/8" 1/2" 400 bar

AV2000 400

TECHNICAL FEATURES › CARATTERISTICHE TECNICHE

AV2000 400

Admitted diameters Diametri ammessi	1/4"- 3/8"- 1/2"
Hose lenght in meters Lunghezza tubo	Up to 20 mt 1/2" Fino a 20 mt 1/2"
Working pressure Pressione lavoro	Up to 400 bar / Fino a 400 bar
Working Temperature Temperatura lavoro	90°c
Inlet thread size Connessione Ingresso	1/2" M
Outlet thread size Connessione uscita	1/2" F
Weight Peso	18 kg
Packing size Dimensione imballo	280x600x550 mm
Raw material sides and roll Materiali costruttivi rullo e fiancate	AISI 304
Raw material shaft Materiali costruttivi perno	AISI 303
Raw material swivel joint Materiali costruttivi giunto	AISI 303
Raw material main spring Materiale molla principale	Carbon Steel Acciaio al carbonio
Can be used to transfer Adatto all'utilizzo con	Water / Acqua
Included Accessories Accessori inclusi	Hose bumper (1/4", 3/8" o 1/2") and nipple (3/8" o 1/2") Palla finecorsa (1/4", 3/8" o 1/2") e nipplo (3/8" o 1/2")

AV2000 400 AISI 316

Admitted diameters Diametri ammessi	1/4"- 3/8"- 1/2"
Hose lenght in meters Lunghezza tubo	Up to 20 mt 1/2" Fino a 20 mt 1/2"
Working pressure Pressione lavoro	Up to 400 bar / Fino a 400 bar
Working Temperature Temperatura lavoro	90°c
Inlet thread size Connessione Ingresso	1/2" M
Outlet thread size Connessione uscita	1/2" F
Weight Peso	18 kg
Packing size Dimensione imballo	280x600x550 mm
Raw material sides and roll Materiali costruttivi rullo e fiancate	AISI 316
Raw material shaft Materiali costruttivi perno	AISI 316
Raw material swivel joint Materiali costruttivi giunto	AISI 316
Raw material main spring Materiale molla principale	Carbon Steel Acciaio al carbonio
Can be used to transfer Adatto all'utilizzo con	Water / Acqua
Included Accessories Accessori inclusi	Hose bumper (1/4", 3/8" o 1/2") and nipple (3/8" o 1/2") Palla finecorsa (1/4", 3/8" o 1/2") e nipplo (3/8" o 1/2")

AV2000 400 FE

Admitted diameters Diametri ammessi	1/4"- 3/8"- 1/2"
Hose lenght in meters Lunghezza tubo	Up to 20 mt 1/2" Fino a 20 mt 1/2"
Working pressure Pressione lavoro	Up to 400 bar / Fino a 400 bar
Working Temperature Temperatura lavoro	90°c
Inlet thread size Connessione Ingresso	1/2" M
Outlet thread size Connessione uscita	1/2" F
Weight Peso	18 kg
Packing size Dimensione imballo	280x600x550 mm
Raw material sides and roll Materiali costruttivi rullo e fiancate	Carbon Steel Acciaio al carbonio
Raw material shaft Materiali costruttivi perno	Carbon Steel Acciaio al carbonio
Raw material swivel joint Materiali costruttivi giunto	AISI 303
Raw material main spring Materiale molla principale	Carbon Steel Acciaio al carbonio
Can be used to transfer Adatto all'utilizzo con	Water / Acqua
Included Accessories Accessori inclusi	Hose bumper (1/4", 3/8" o 1/2") and nipple (3/8" o 1/2") Palla finecorsa (1/4", 3/8" o 1/2") e nipplo (3/8" o 1/2")

AV2000 400 CA

Admitted diameters Diametri ammessi	1/4"- 3/8"- 1/2"
Hose lenght in meters Lunghezza tubo	Up to 20 mt 1/2" Fino a 20 mt 1/2"
Working pressure Pressione lavoro	Up to 400 bar / Fino a 400 bar
Working Temperature Temperatura lavoro	90°c
Inlet thread size Connessione Ingresso	1/2" M
Outlet thread size Connessione uscita	1/2" F
Weight Peso	18 kg
Packing size Dimensione imballo	280x600x550 mm
Raw material sides and roll Materiali costruttivi rullo e fiancate	Carbon Steel Acciaio al carbonio
Raw material shaft Materiali costruttivi perno	Carbon Steel Acciaio al carbonio
Raw material swivel joint Materiali costruttivi giunto	AISI 303
Raw material main spring Materiale molla principale	Carbon Steel Acciaio al carbonio
Can be used to transfer Adatto all'utilizzo con	Water / Acqua
Included Accessories Accessori inclusi	Hose bumper (1/4", 3/8" o 1/2") and nipple (3/8" o 1/2") Palla finecorsa (1/4", 3/8" o 1/2") e nipplo (3/8" o 1/2")

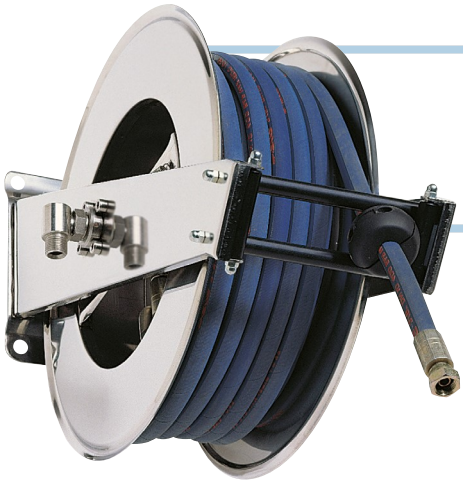

1/4"
5/16"
3/8"
1/2"
400 bar

AV2000 400

EXPLODED VIEW › ESPLOSO

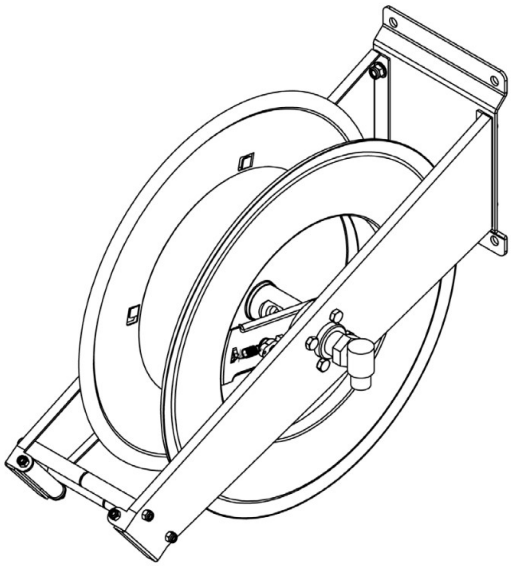

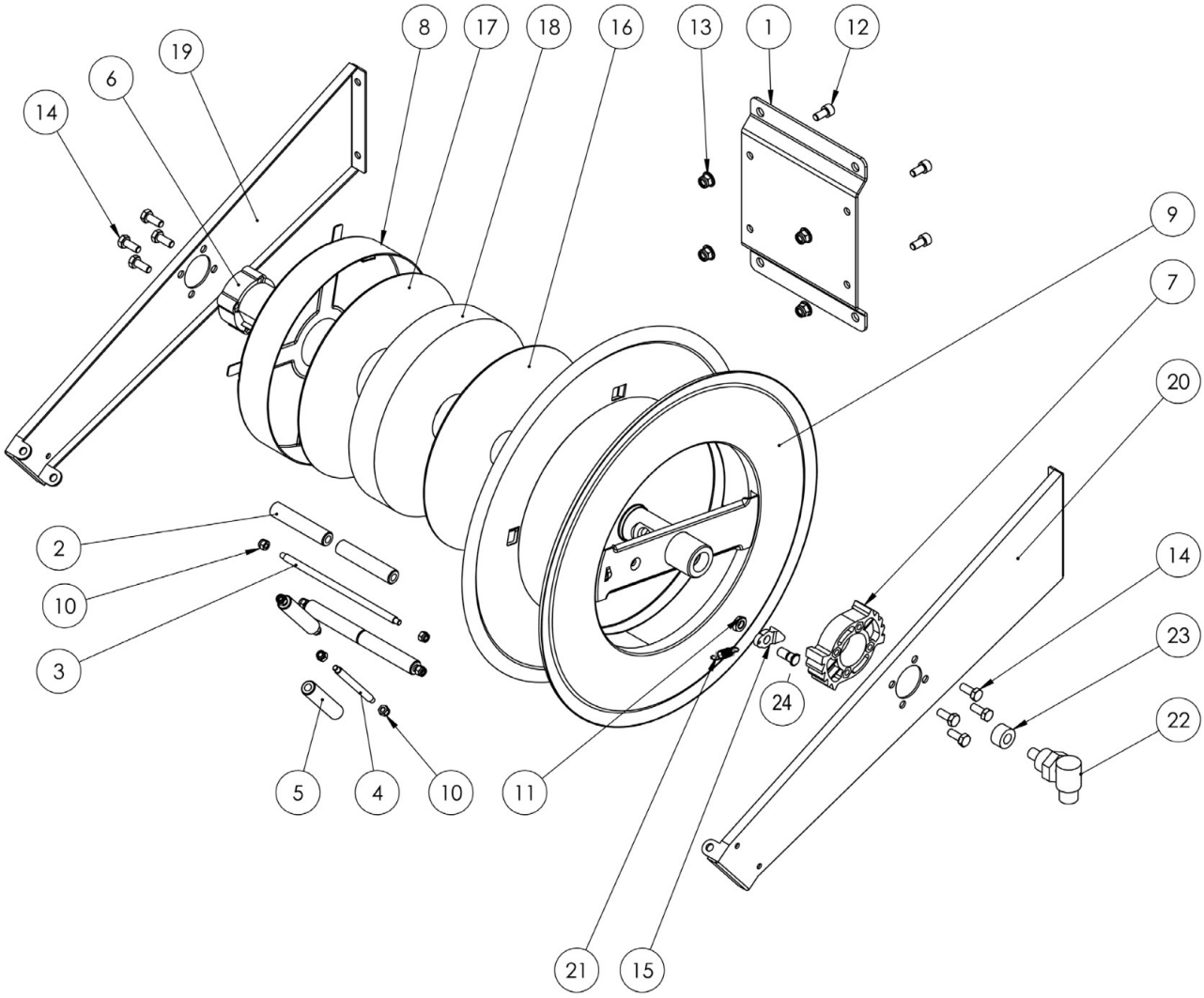

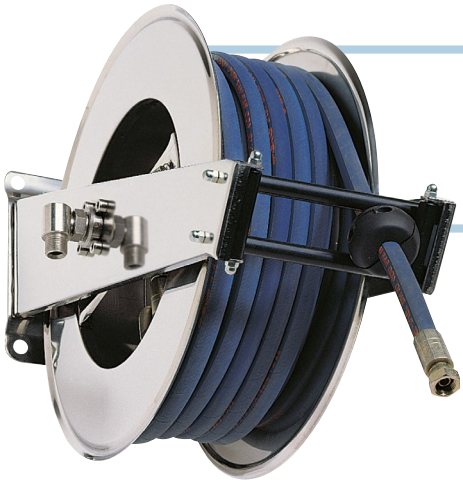

1/4" 5/16" 3/8" 1/2"
400 bar

AV2000 400

EXPLODED VIEW › ESPLOSO

POS	*Description and quantity* / Descrizione e quantità	AV 2000 400		AV 2000 400 316		AV 2000 400 FE CA	
1	Base (1x)						
2	Horizontal roller / Rullino orizzontale (2x)						
3	Horizontal rod / Tirante orizzontale (2x)						
4	Vertical rod / Tirante verticale (2x)						
5	Vertical roller / Rullino verticale (2x)						
7	Plastic rack / Cremagliera in plastica (1x)	KIT CR 1		KIT CR 1		KIT CR 1	
6	Plastic hub / Perno in plastica (1x)	KIT 92		KIT 92 316		KIT 92	
8	Spring case / Padellotto portamolla (1x)						
17	Plastic separator / Distanziale in plastica (1x)						
18	Main spring / Molla principale (1x)						
16	Plastic separator / Distanziale in plastica (1x)						
9	Reel / Bobina (1x)						
10	Nut M6 / Dado M6 (8x)						
11	Nut for ratchet / Dado per salterello (1x)	KIT 93	RC 20	KIT 93 316	RC 20 316	KIT 93	RC 20
24	Ratchet screw / Vite per salterello (1x)						
15	Plastic ratchet / Salterello in plastica nudo (1x)		RC 10		RC 10		RC 10
21	Ratchet spring / Molla per salterello (1x)		KIT 12		KIT 12 316		KIT 12
12	Screw M8 / Vite M8 (4x)						
13	Nut M8 / Dado M8 (4x)						
14	Screw M8 / Vite M8 (8x)						
19	Left side / Fiancata sinistra (1x)						
20	Right side / Fiancata destra (1x)						
22	Swivel joint / Giunto girevole (1x)	4962 400		4960 1/2" 400		4962 400	
23	Bushing seal / Boccola tenuta (1x)		KIT 400		KIT400 316		KIT 400

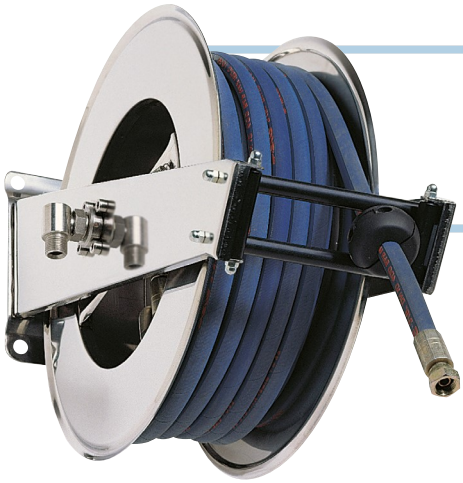

1/4" 5/16" 3/8" 1/2"
400 bar

AV2000 400

DIMENSIONAL DRAWING › DISEGNO DIMENSIONALE

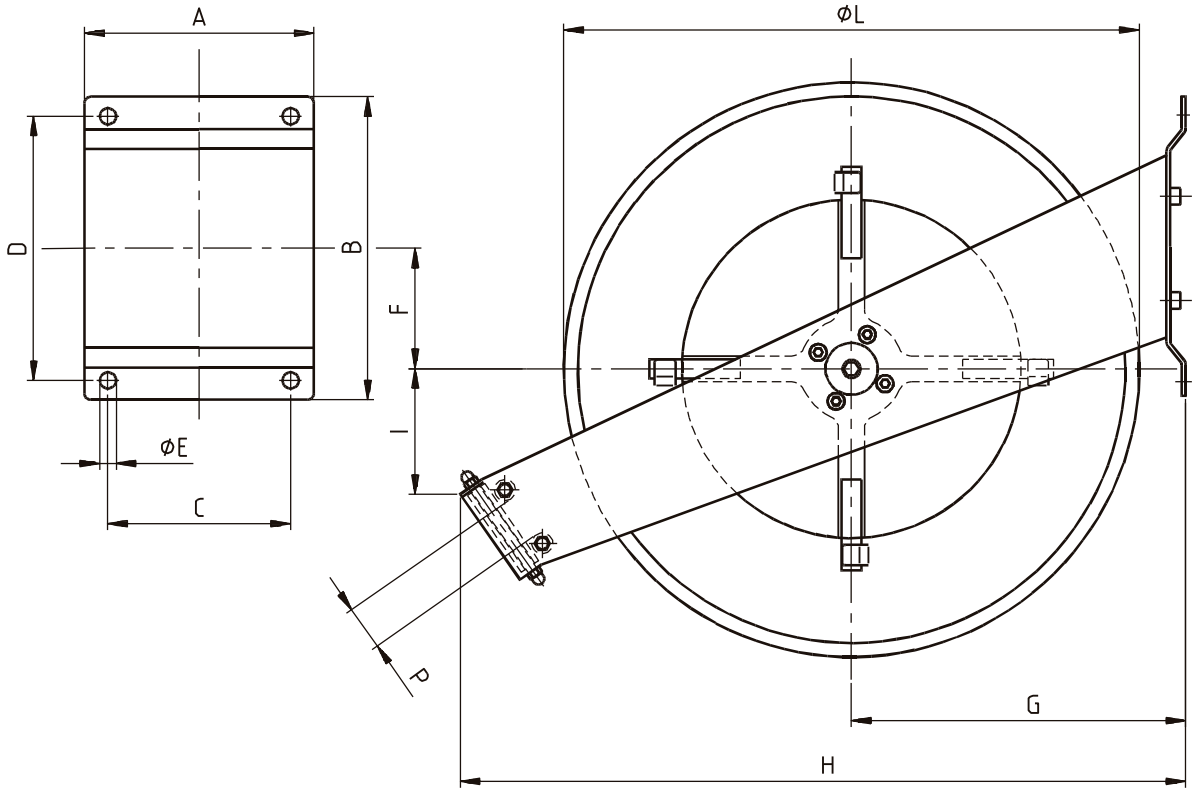

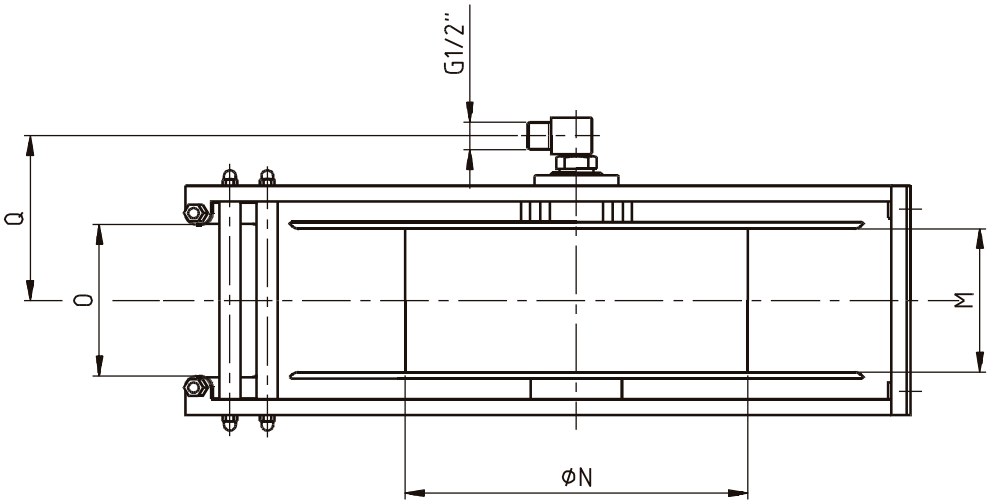

ART.	A	B	C	D	E	F	G	H	I	L	M	N	O	P
AV2000 400	220 mm	232 mm	180 mm	204 mm	13 mm	90 mm	260 mm	570 mm	100 mm	430 mm	140 mm	260 mm	145 mm	50 mm

AV2000 400

INCLUDED ACCESSORIES › ACCESSORI INCLUSI

HOSE REEL AVVOLGITUBO	*HOSE BUMPER* FERMATUBO		*NIPPLE* NIPPLO		*SWIVEL JOINT* GIUNTO GIREVOLE	
AV 2000 400	4944		4908		4962 400	
AV 2000 400 316			4908 - 316		4962 400 - 316	
AV 2000 400 FE			4908 - FE		4962 400	
AV 2000 400 CA						

OPTIONAL ACCESSORIES › ACCESSORI OPTIONAL

HOSE REEL AVVOLGITUBO	*HOSE BUMPER* FERMATUBO	
AV 2000 400	4939 4942 4945 4943	
AV 2000 400 316		
AV 2000 400 FE		
AV 2000 400 CA		

HOSE REEL AVVOLGITUBO	*NIPPLE* NIPPLO			
AV 2000 400	4906		4907	
AV 2000 400 316	4906 - 316			
AV 2000 400 FE	4906 - FE			
AV 2000 400 CA				

HOSE TUBO		*STANDARD FITTING* RACCORDO STANDARD		*OPTION* OPZIONE	
ON REQUEST SU RICHIESTA		4932 3/8"		4933 3/8"	
ON REQUEST SU RICHIESTA		4932 1/2"		4933 1/2"	

http://ramex.com.ru 8 (800) 707-66-48

ramex@ramex.com.ru +7 (495) 540-45-68